Bremszangen EV 018 EFM und EH 018 EFM

RINGSPANN®

elektromagnetisch betätigt – federgelüftet

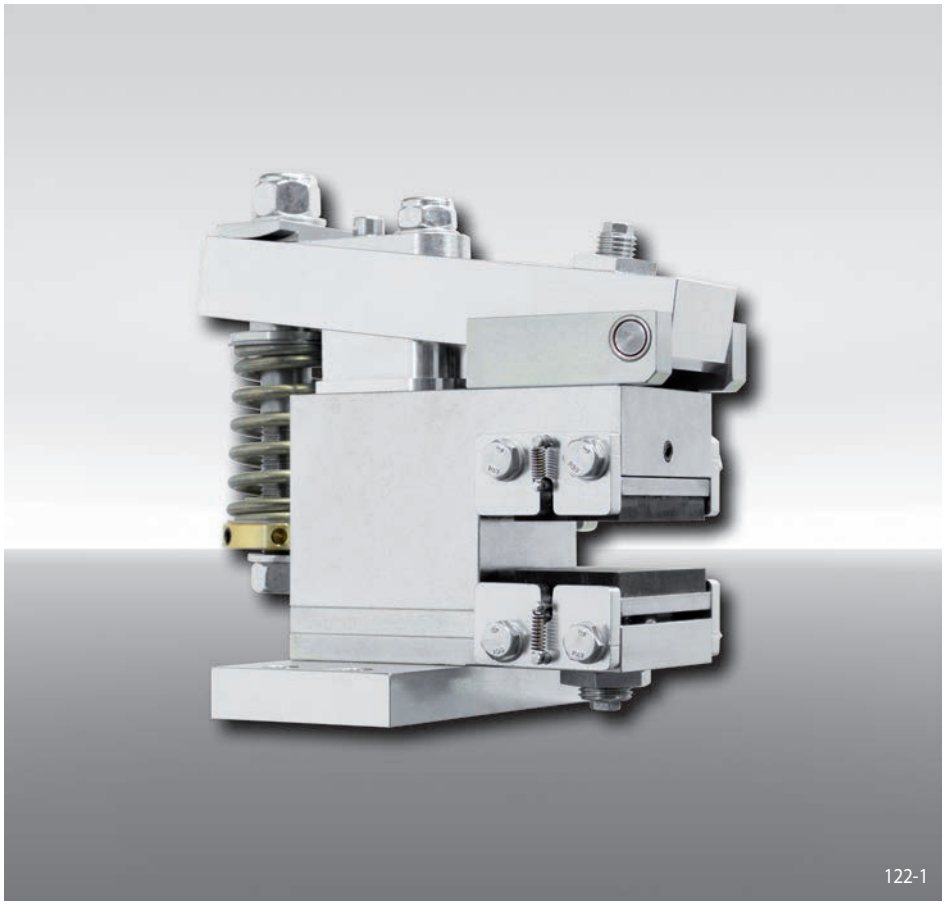

Eigenschaften

Eigenschaften	Code
Bremszange mit Elektromagnet	E
Befestigung an der Maschine parallel oder rechtwinklig zur Bremsscheibe	V H
Rahmengröße 018	018
Elektromagnetisch betätigt	E
Federgelüftet	F
Manuelle Nachstellung bei Reibklotzverschleiß	M
Versorgungsspannung 230 bis 415 VAC, auf Netzfrequenz 50 Hz oder 60 Hz einstellbar	400
Elektromagnet mittig montiert	M
Für Bremsscheibendicke 8 … 15 mm oder 16 … 20 mm	12 20

Bestellbeispiel

Bremszange EV 018 EFM, Versorgungsspannung 400 VAC, Elektromagnet mittig montiert, Bremsscheibendicke 15 mm:

EV 018 EFM - 400 M - 12

Vorteile

Die Bremszange EV 018 EFM bzw. EH 018 EFM ist eine extrem kompakt gebaute Scheibenbremse mit sehr niedrigem Energieverbrauch. Ihre schwimmende Lagerung gleicht kleine axiale Asymmetrien der Bremsscheibe aus. Das separate Elektronikmodul (im Lieferumfang enthalten) reduziert selbstständig die Dauerleistung im geschlossenen Zustand auf 10 W.

Optionen

- Induktivgeber: „Bremse offen", „Bremse geschlossen" und/oder „Belagverschleiß nachstellen"

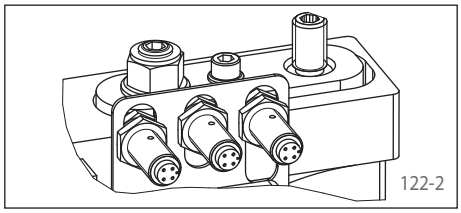

Elektronikmodul

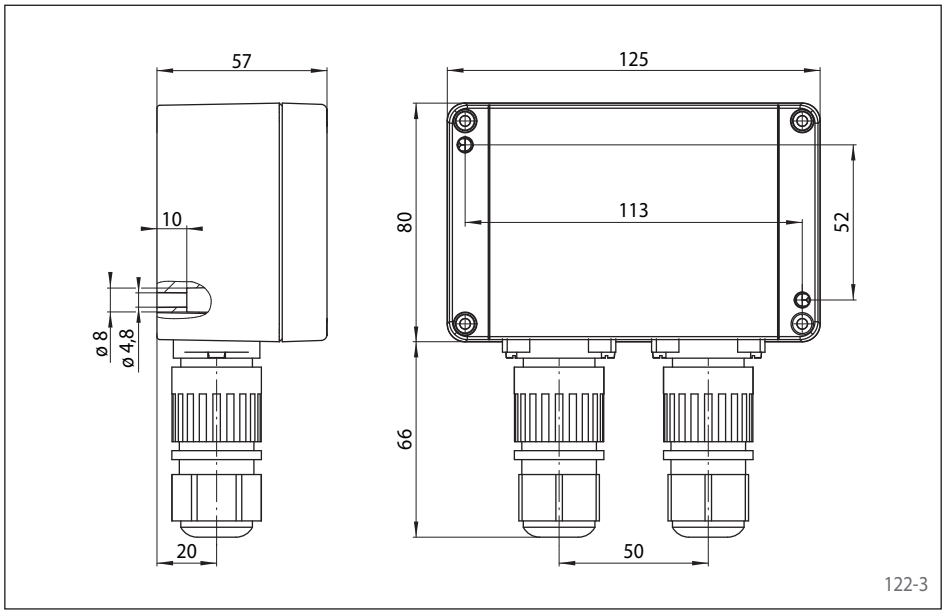

Technische Daten

	Bremszangen EV 018 EFM und EH 018 EFM mit Versorgungsspannung	
	230/240 VAC	380/400/415 VAC
Bremsscheibendurchmesser mm	Bremsmoment Nm	Bremsmoment Nm
125	60	95
150	75	125
200	110	185
250	150	245
300	180	305
355	220	370
Klemmkraft	1 800 N	3 000 N
Klemmkraft bzw. Bremsmoment einstellbar	70 - 100%	50 - 100%
Dauerleistung im geschlossenen Zustand	10 W (100% Einschaltdauer zulässig)	
Absicherung	10 A, Typ "B"	
Max. zulässige Schaltzahl	240/h permanent bei 20° C Umgebungstemperatur	
Schalthäufigkeit*	min. 8 Sekunden Zeitabstand zwischen 2 Schaltungen	
Gewicht	6,5 kg	

Den in der Tabelle angegebenen Bremsmomenten liegt ein theoretischer Reibwert von 0,4 zugrunde.

* Kürzere Schalthäufigkeit auf Anfrage

Bremszange EV 018 EFM

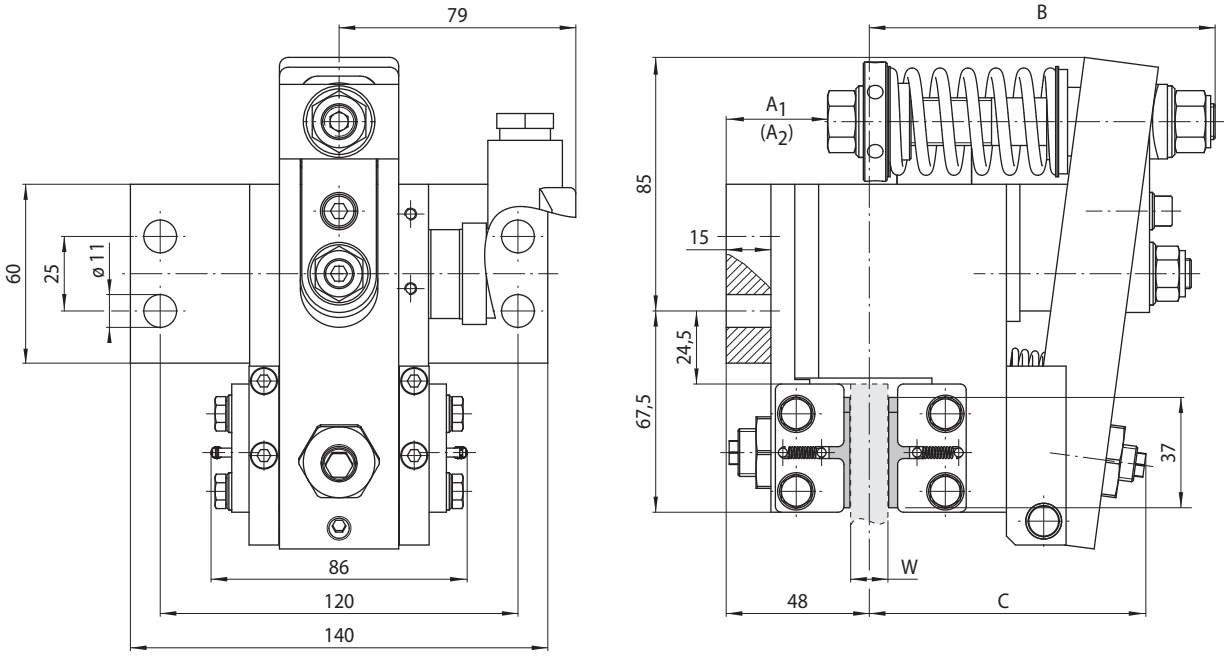

Bremsscheibendicke W mm	A_1 mm	(A_2) mm	B mm	C mm
8 … 15	34	(19)	116	93
16 … 20	36	(21)	118	97

Maße in Klammern ergeben sich bei Reibklotzabnutzung.

123-1

Bremszange EH 018 EFM

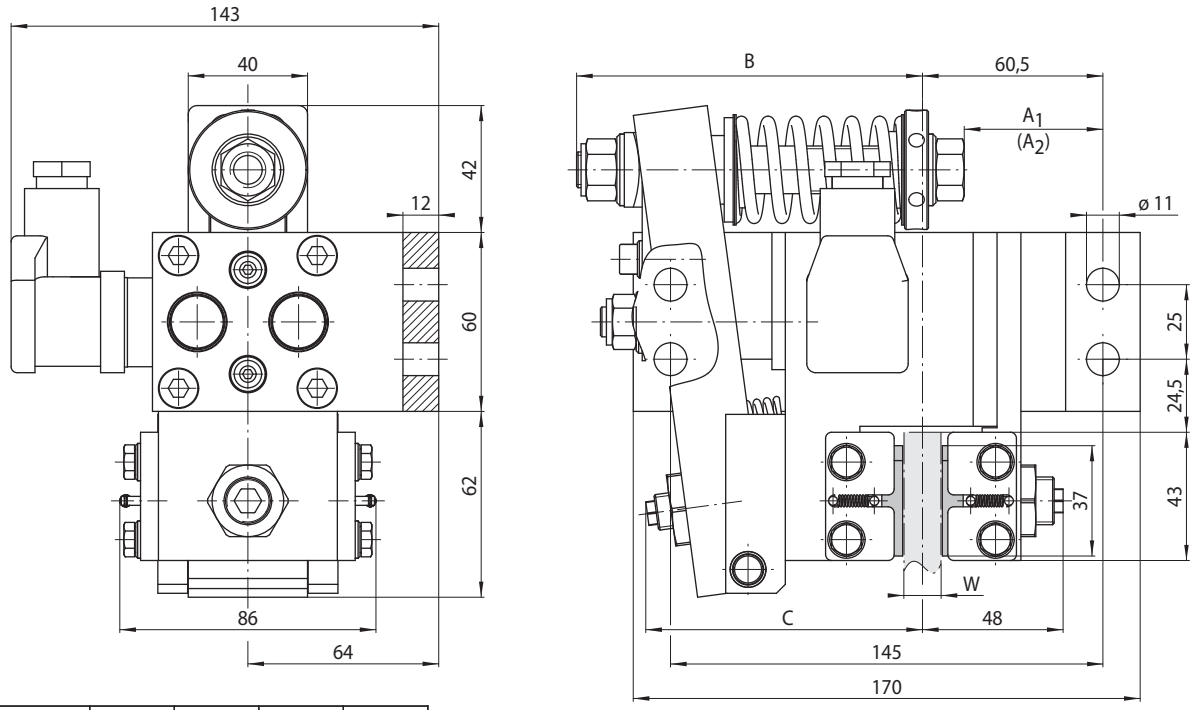

Bremsscheibendicke W mm	A_1 mm	(A_2) mm	B mm	C mm
8 … 15	46	(31)	116	93
16 … 20	48	(33)	118	97

Maße in Klammern ergeben sich bei Reibklotzabnutzung.

123-2